Od km 0+002,00 do km 0+093,75

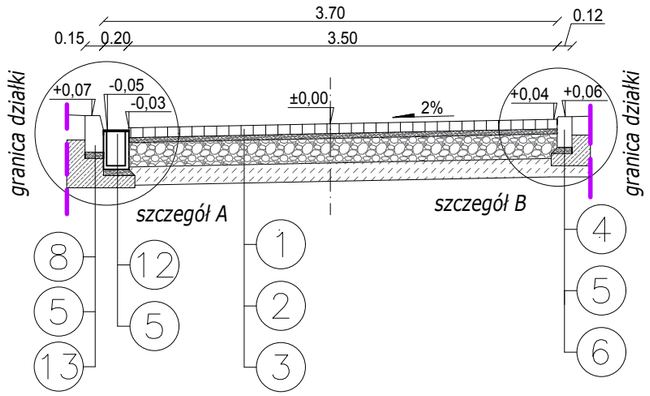

Od km 0+093,75 do km 0+227,60

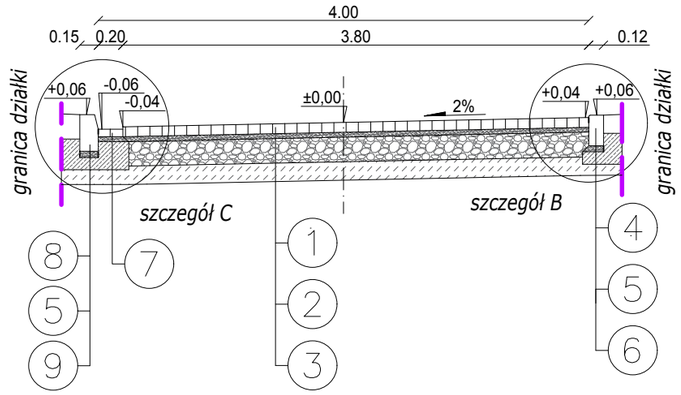

Przekrój ze zjazdem prawostronnym

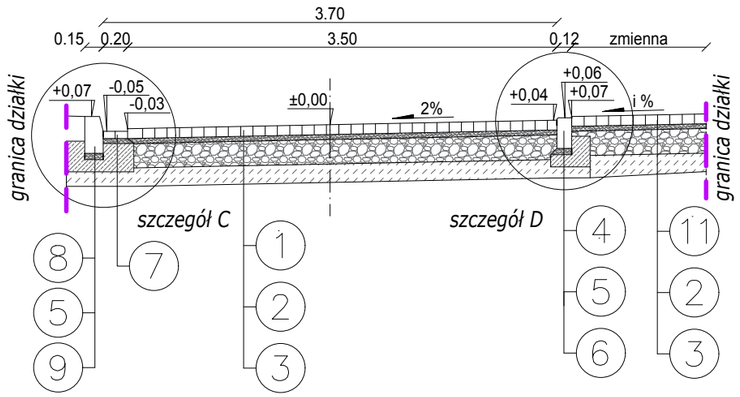

Przekrój ze zjazdem lewostronnym

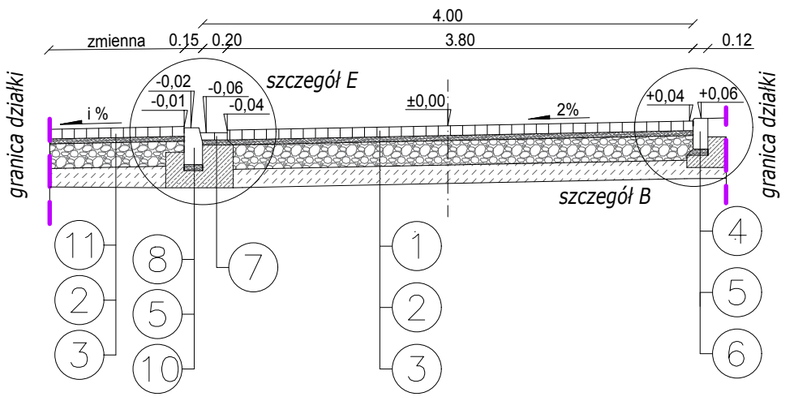

Dane techniczne:

1. Nawierzchnia z kostki brukowej (szara) gr. 8 cm na podsypce cementowo - piaskowej 1:4 gr. 4 cm.
2. Podbudowa zasadnicza z mieszanki niezwiązanej 0/31,5 mm $C_{90/3}$. Grubość warstwy 20 cm.
3. Warstwa mrozoochronna z mieszanki związanej spoiwem hydraulicznym $C_{1,5/2}$≤4,0MPa. Grubość warstwy 15 cm.
4. Opornik betonowy o wymiarach 12x25 cm.
5. Podsypka cementowo-piaskowa 1:4. Grubość warstwy 5 cm.
6. Ława z betonu C12/15 z oporem F=0,055 m^2
7. Ściek z kostki brukowej gr.6 cm na podsypce cementowo-piaskowej 1:4 o gr.4 cm
8. Krawężnik betonowy o wymiarach 15x30 cm.
9. Ława z betonu C12/15 z oporem F=0.11 m^2.
10. Ława z betonu C12/15 z oporem F=0.15 m^2.
11. Nawierzchnia z kostki brukowej (kolor) gr. 8 cm na podsypce cementowo - piaskowej 1:4 gr. 4 cm.
12. Odwodnienie liniowe typ U 206x320 mm.
13. Ława z betonu C12/15 z oporem F=0.12 m^2.

WYKONAWCA PROJEKTU	ZAMAWIAJĄCY
TOMKOR Nadzory i Projektowanie Tomasz Korczak 05-600 Grójec, ul. Wybickiego 1/109	Gmina Michałowice Reguły Al. Powstańców Warszawy 1 05-816 Michałowice

Nazwa zadania:
REMONT NAWIERZCHNI ULICY WSCHODNIEJ WRAZ Z PRZEBUDOWĄ W ZAKRESIE ODWODNIENIA W KM 0+000,00 ÷ 0+227,60 W MIEJSCOWOŚCI KOMORÓW WIEŚ, GMINA MICHAŁOWICE

Stadium: PROJEKT BUDOWLANY - BRANŻA DROGOWA

Nazwa rysunku: PRZEKROJE NORMALNE

STANOWISKO	IMIĘ I NAZWISKO	NR UPRAWNIEŃ	PODPIS	Data:	Nr rys:
PROJEKTANT:	MGR INŻ. MARCIN PŁUŻYŃSKI	MAZ/0188/PBD/16		12-2016	DB.04.01
OPRACOWUJĄCY:	MGR INŻ. TOMASZ KORCZAK	GP-III-7342/109/93			
OPRACOWUJĄCY:	MGR INŻ. IWONA KOŚLACZ			Skala: 1:50	