## Szczegół konstrukcyjny A

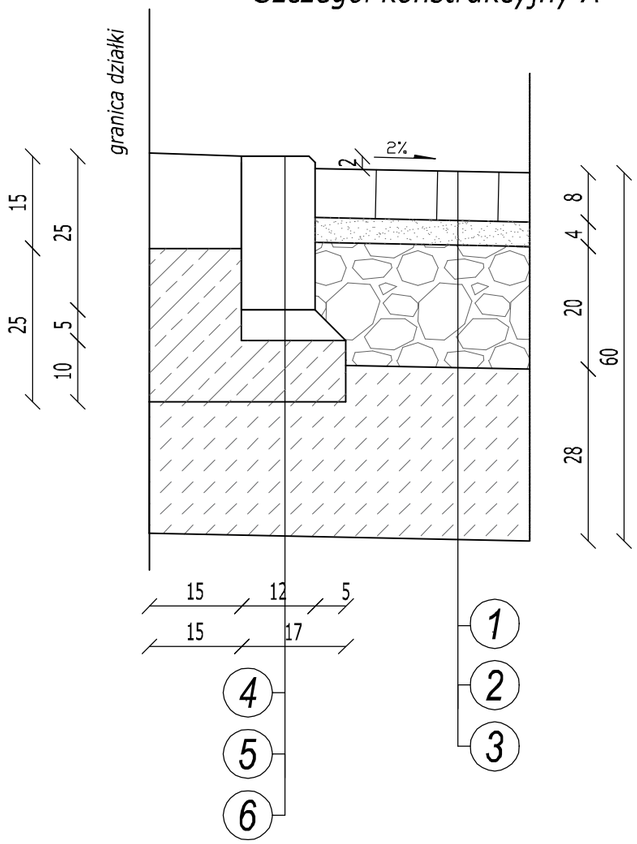


## Szczegół konstrukcyjny B

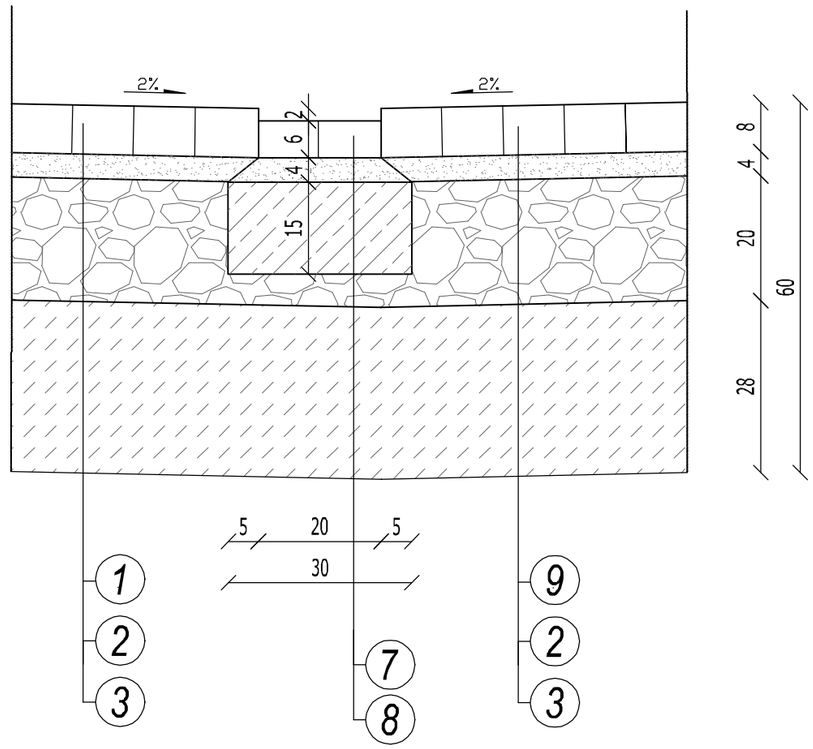


## Szczegół konstrukcyjny D

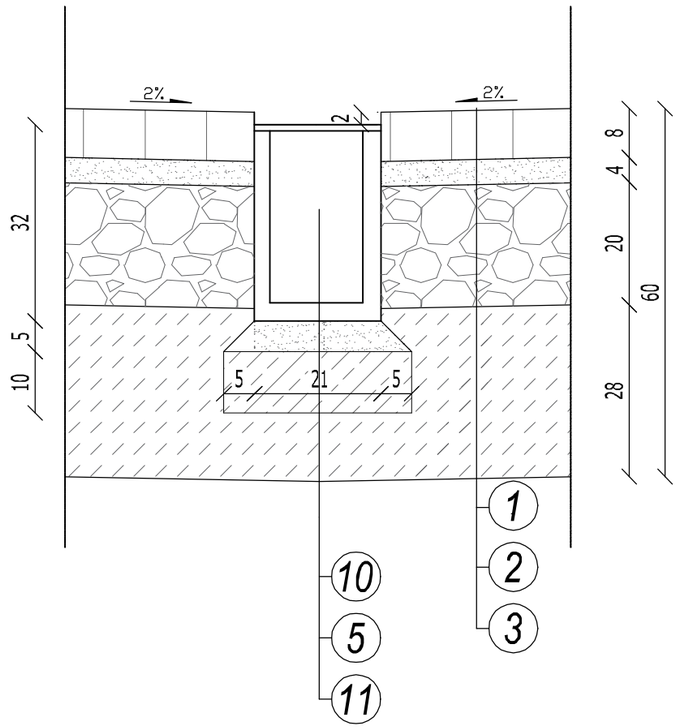


## Szczegół konstrukcyjny C

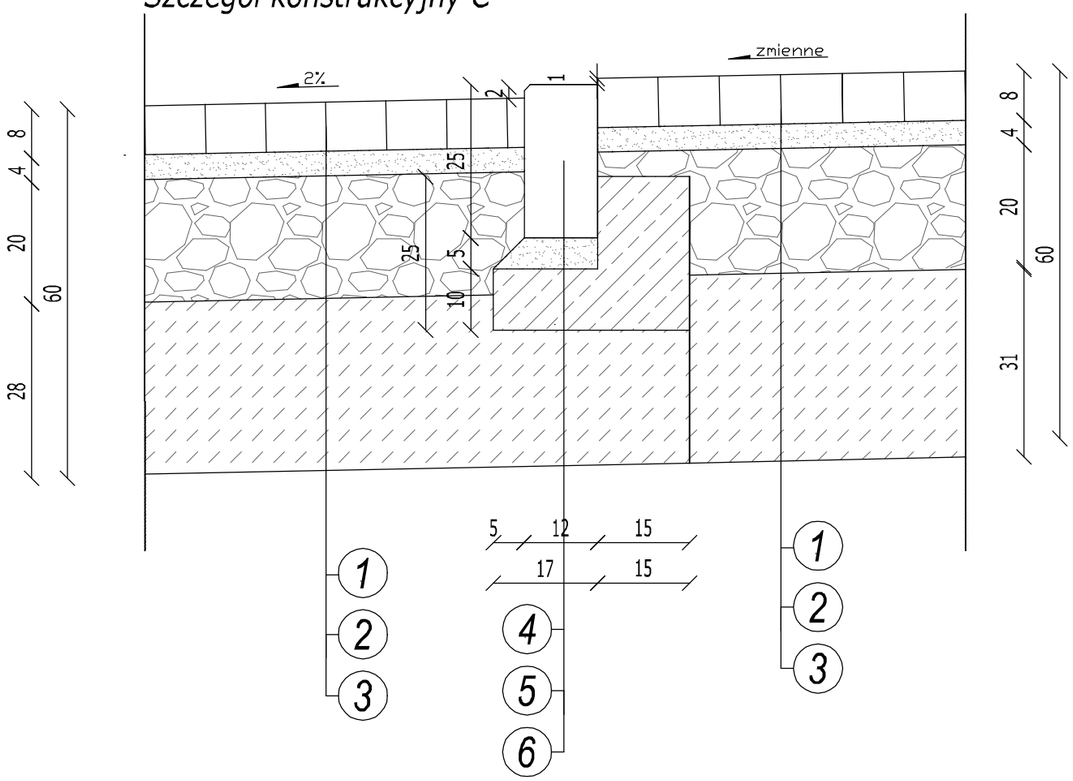


*Dane techniczne:*

1. *Nawierzchnia z kostki brukowej (szara) gr. 8 cm na podsypce cementowo - piaskowej 1:4 gr. 4 cm.*
2. *Podbudowa zasadnicza z mieszanki niezwiązanej 0/31,5 mm $C_{90/3}$. Grubość warstwy 20 cm.*
3. *Warstwa mrozoochronna z mieszanki związanej spoiwem hydraulicznym $C_{3/4} \leq 6{,}0MPa$. Grubość warstwy 28 cm (dolna warstwa gr. 16 cm, górna warstwa gr. 12 cm).*
4. *Opornik betonowy o wymiarach 12x25 cm.*
5. *Podsypka cementowo-piaskowa 1:4. Grubość warstwy 5 cm.*
6. *Ława z betonu C12/15 z oporem F=0,054 m2*
7. *Ściek z kostki brukowej gr.6 cm na podsypce cementowo-piaskowej 1:4 o gr.4 cm*
8. *Ława z betonu C12/15 F=0.045m2 pod ściek z kostki brukowej o szerokości 15,0 cm*
9. *Nawierzchnia z kostki brukowej (kolor) gr. 8 cm na podsypce cementowo - piaskowej 1:4 gr. 4 cm.*
10. *Odwodnienie liniowe typ U 206x320 mm.*
11. *Ława z betonu C12/15 z oporem F=0.03m$^2$*

| WYKONAWCA PROJEKTU | ZAMAWIAJĄCY |
|---|---|
| TOMKOR Nadzory i Projektowanie<br>Tomasz Korczak<br>05-600 Grójec, ul. Wybickiego 1/109 | Gmina Michałowice<br>Reguły<br>Aleja Powstańców Warszawy<br>05-816 Michałowice |

Nazwa zadania:
REMONT NAWIERZCHNI ULICY JAŚMINOWEJ WRAZ Z PRZEBUDOWĄ W ZAKRESIE ODWODNIENIA W KM 0+005,80 ÷ 0+164,65 W MIEJSCOWOŚCI MICHAŁOWICE, GMINA MICHAŁOWICE

Stadium: PROJEKT BUDOWLANY - BRANŻA DROGOWA

Nazwa rysunku: SZCZEGÓŁY KONSTRUKCYJNE

| STANOWISKO | IMIĘ I NAZWISKO | NR UPRAWNIEŃ | PODPIS | Data: | Nr rys: |
|---|---|---|---|---|---|
| PROJEKTANT: | MGR INŻ. MARCIN PŁUŻYŃSKI | MAZ/0188/PBD/16 | | 12-2016 | DB.05.01 |
| OPRACOWUJĄCY: | MGR INŻ. TOMASZ KORCZAK | GP-III-7342/109/93 | | | |
| OPRACOWUJĄCY: | MGR INŻ. MAGDA DURAJ | | | Skala: 1:10 | |